Immax NEO FUENTE
uživatelský manuál

07062L

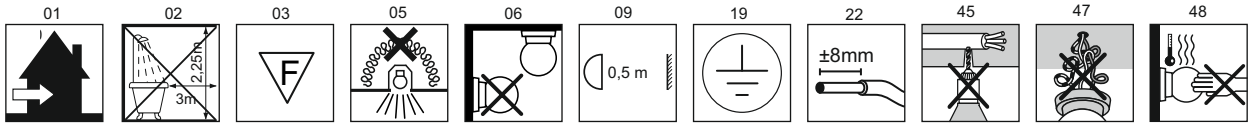

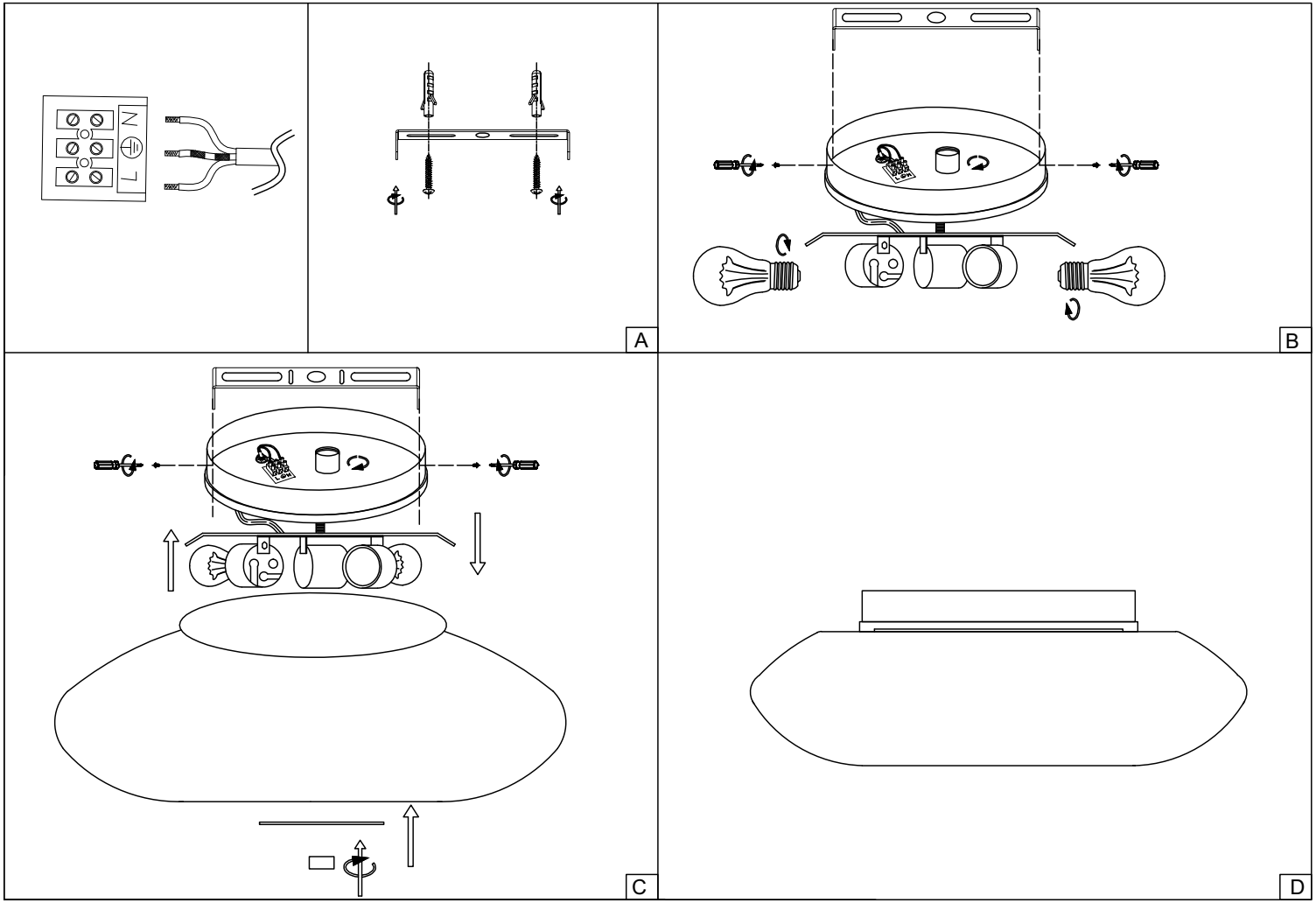

Děkujeme za zakoupení tohoto lustru.

Pozorně prostudujte návod k montáži.

Při rozbalení a přípravě montáže, umístěte obsah balení na koberec nebo na polstrovanou plochu, aby se zabránilo poškození a poškrábání lustru.

Důležité bezpečnostní pokyny:

Pokud si nejste jisti svým typem stropu, nebo motáží, kontaktujte kvalifikovaného odborníka.

Doporučujeme pro instalaci odbornou firmu.

Poznámka: Aby bylo možné tento produkt bezpečně nainstalovat, jsou vyžadovány 2 osoby.

Čištění a péče
povrch lustru stírejte pouze
pomocí suché měkké tkaniny nebo prachovky.

Thank you for purchasing this light unit.

Please study carefully the installation instructions.

During the unpacking and installation procedure, place the light unit on the carpet or on a soft surface to prevent any damage or scratching.

Important safety instructions:

If you are not certain of the type of ceiling or mounting assembly you will use for installation, please contact a professional.

We recommend that you use a professional for installation.

Note: to install the light unit correctly and safely, 2 people are required.

Cleaning and care;
use only a duster or dry cloth to wipe the surface of the light unit

Výrobce/ Dovozce:
IMMAX, Pohoří 703, 742 85 Vřesina, EU